施　設　案　内　図

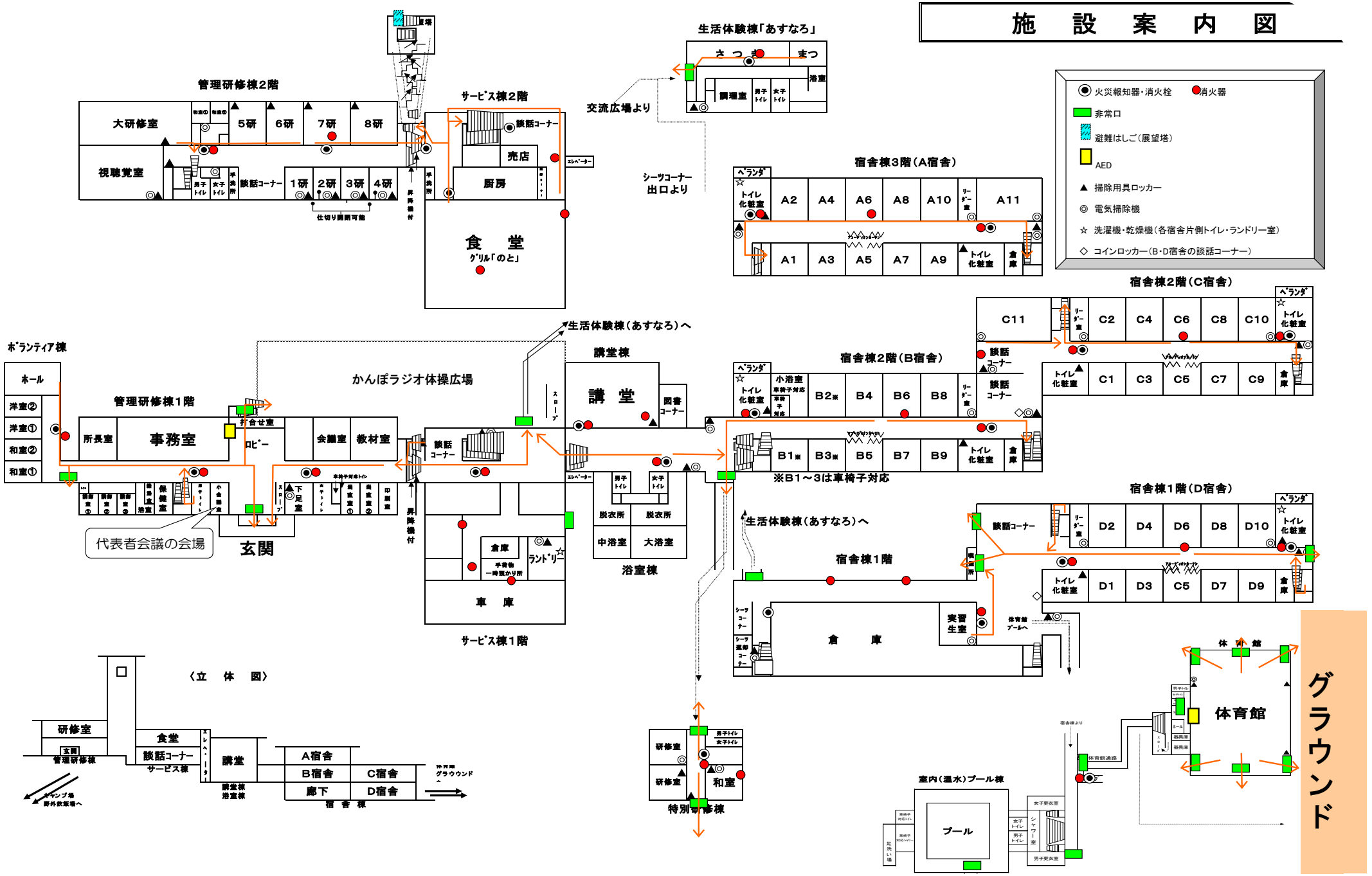
火災報知器・消火栓
消火器
非常口
避難はしご（展望塔）
AED
掃除用具ロッカー
電気掃除機
洗濯機・乾燥機（各宿舎片側トイレ・ランドリー室）
コインロッカー（B・D宿舎の談話コーナー）
管理研修棟2階
大研修室
5研
6研
7研
8研
視聴覚室
談話コーナー
1研
2研
3研
4研
仕切り開閉可能
サービス棟2階
談話コーナー
売店
厨房
食　堂
グリル「のと」
生活体験棟「あすなろ」
さつき
まつ
浴室
調理室
交流広場より
シーツコーナー出口より
宿舎棟3階（A宿舎）
A2
A4
A6
A8
A10
A11
A1
A3
A5
A7
A9
トイレ化粧室
倉庫
宿舎棟2階（C宿舎）
C11
C2
C4
C6
C8
C10
C1
C3
C5
C7
C9
談話コーナー
宿舎棟2階（B宿舎）
小浴室
B2※
B4
B6
B8
B1※
B3※
B5
B7
B9
※B1～3は車椅子対応
宿舎棟1階（D宿舎）
D2
D4
D6
D8
D10
D1
D3
D5
D7
D9
ボランティア棟
ホール
洋室②
洋室①
和室②
和室①
管理研修棟1階
所長室
事務室
打合せ室
ロビー
会議室
教材室
かんぽラジオ体操広場
生活体験棟（あすなろ）へ
講堂棟
講　堂
図書コーナー
談話コーナー
保健室
代表者会議の会場
玄関
下足室
車椅子対応トイレ
印刷室
昇降機付
倉庫
手荷物一時預かり所
ランドリー
車　庫
サービス棟1階
男子トイレ
女子トイレ
脱衣所
中浴室
大浴室
浴室棟
生活体験棟（あすなろ）へ
宿舎棟1階
倉　庫
実習生室
体育館プールへ
〈立　体　図〉
研修室
管理研修棟
食堂
談話コーナー
サービス棟
講堂
講堂棟
浴室棟
A宿舎
B宿舎
C宿舎
廊下
D宿舎
宿舎棟
体育館グラウンドへ
キャンプ場
野外炊飯場へ
研修室
和室
特別研修棟
室内（温水）プール棟
プール
女子更衣室
男子更衣室
シャワー室
体育館通路
体育館
グラウンド